□□□□□□□□

XL-EF100N1
□□□□□

□□□□□□□□□□□□□XL-C3100□□□□□□□□□□
□□□□□□□□□□□□□□□□□□□□□□□□□□□□□□□□
□□□□□□□□□□□□□□□□□□□□□□□□□□□□□□□□
1400□□□□□□□□□□□□□□□□□□□□□□□□□□□□
2000□11□ □□□□
□□□□□□□

□□□□

□□□□□□□□□□□□□□□□□□□

□□□□□□□□□□□□□

□□□□□□□□□□□□□□□□□□□□□□□□□□□□□□

⚠□□

□ □ □□□□□□□□□□□□□□□□□□□□

③ [illegible]

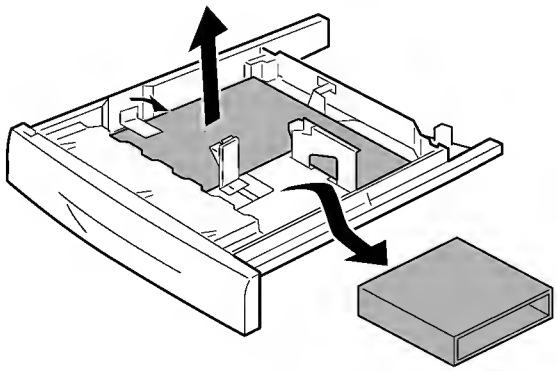

④ [illegible]

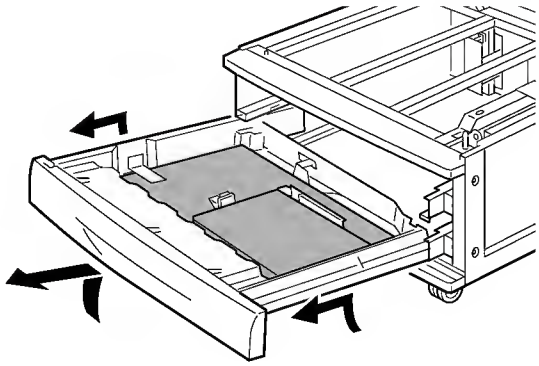

⑤ [illegible]

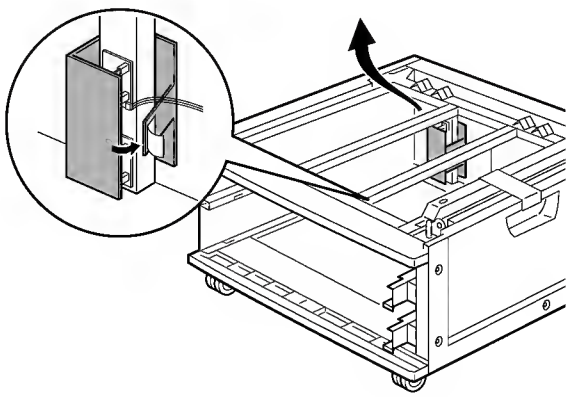

⑥ □□□□

⑧

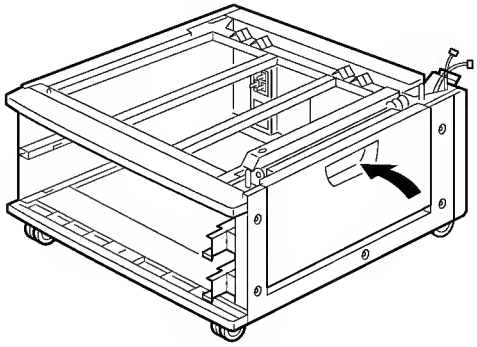

⑨

⚠

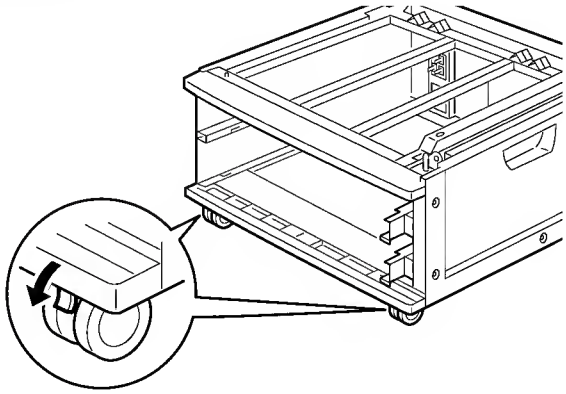

⑩

⚠

75kg 4

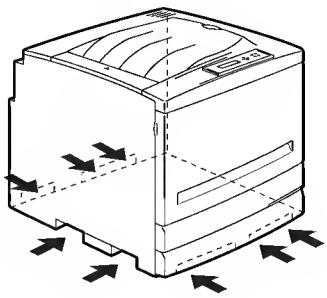

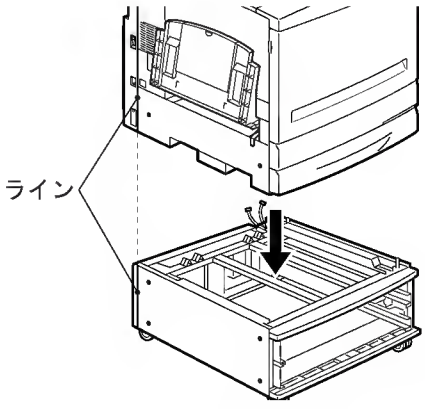

□ □□□□□□□□□□□□□□□□□□□□ 2□□□□□□□□□□□□

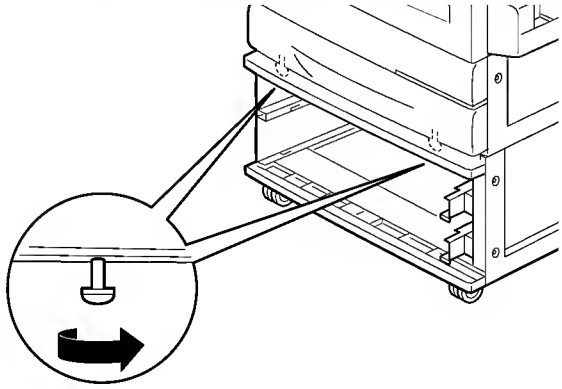

□ □□□□□□□□□□□□□□□□□□□□

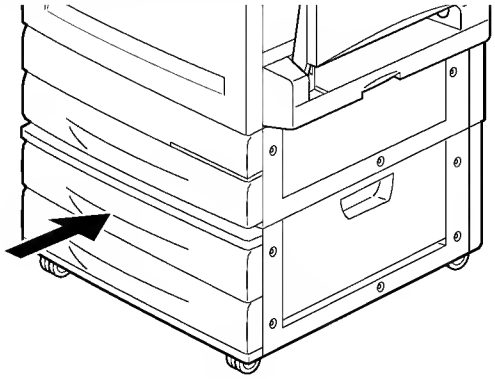

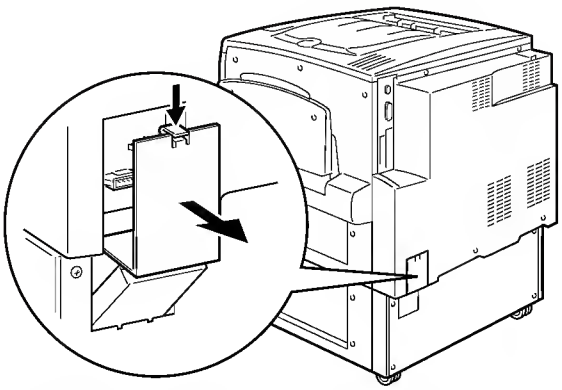

2 2

2

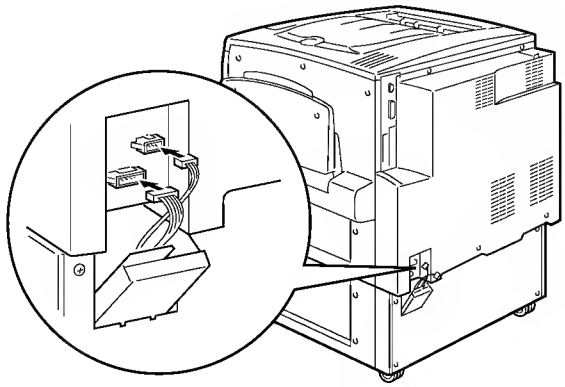

(①) (②)

(①)

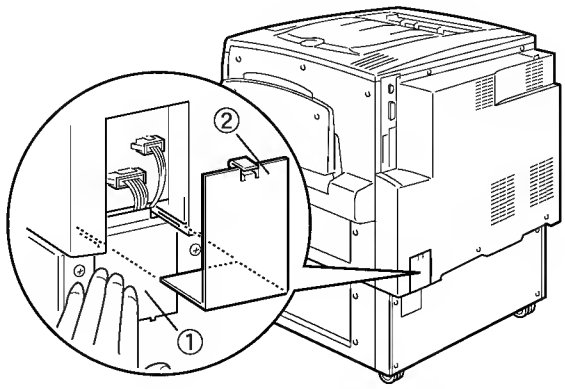

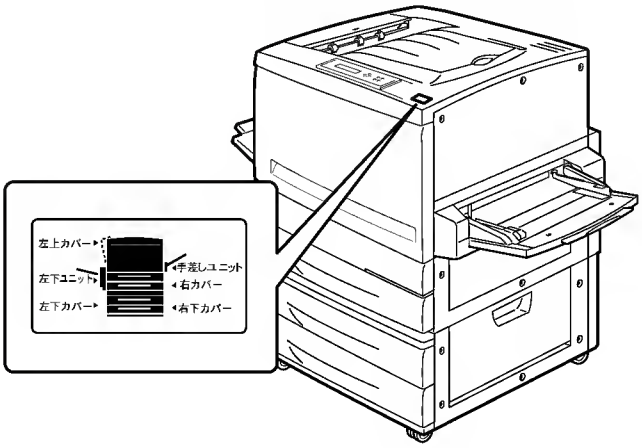
左上カバー
左下ユニット
左下カバー
手差しユニット
右カバー
右下カバー

□□□□□□□□□□□□

□□□□□□□□□□□□□□□□□□□□□□□□□□□□□□□□

⚠□□

□ □ □□□□□□□□□□□□□□□□□□□□

③

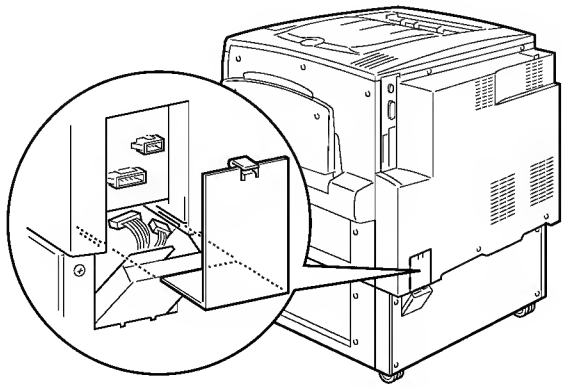

④

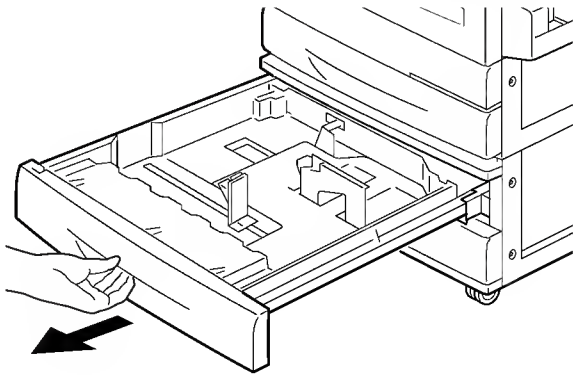

⑤

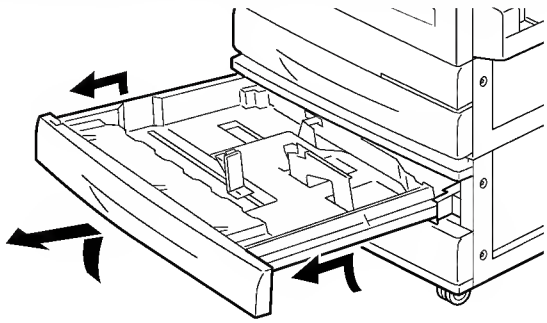

⑥ □□□□

⑨

⚠

75kg 4

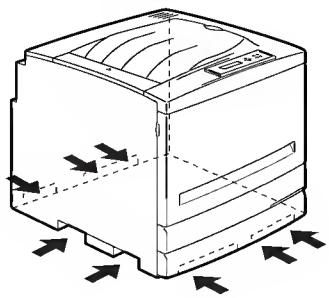

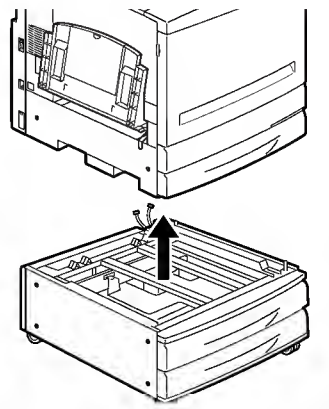

□□□□□□□□□□□□□□□□□□□□□□□□

B5WY-0081-01-00